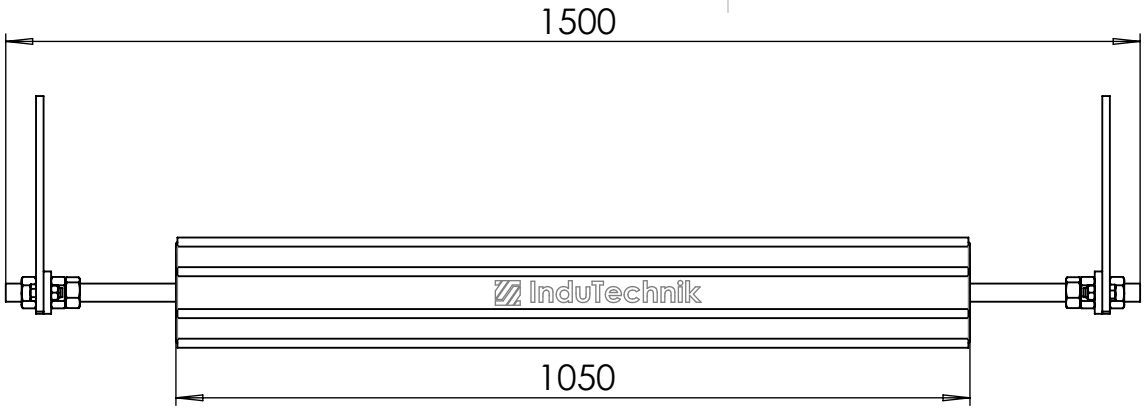

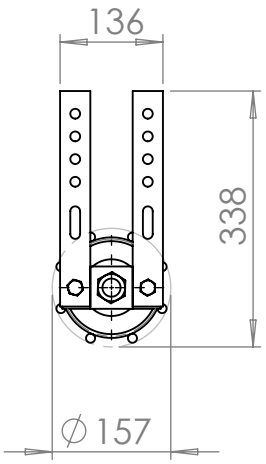

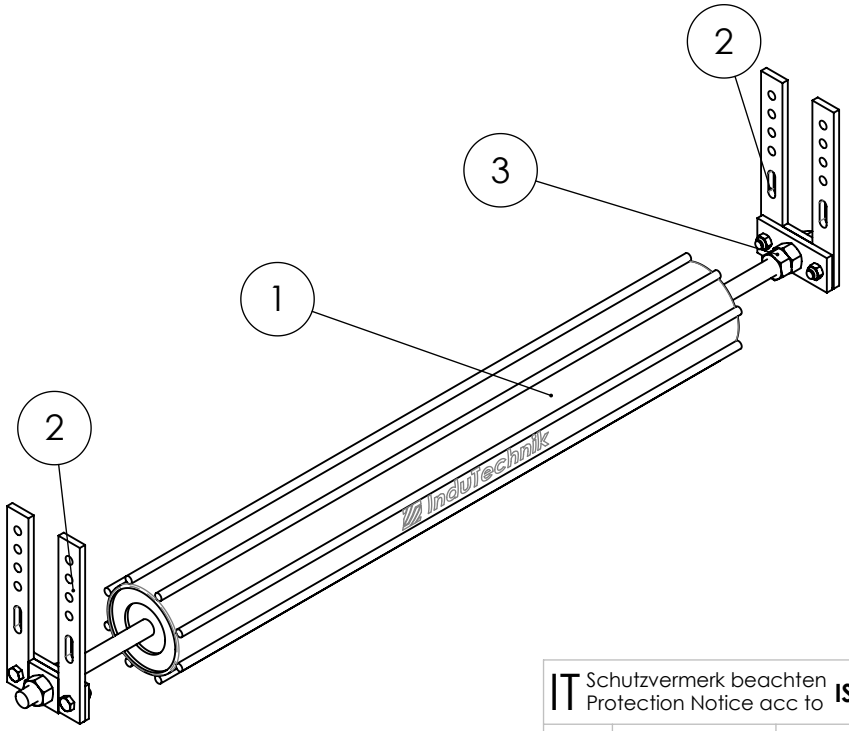

POS-NR.	BENENNUNG	BESCHREIBUNG	GEWICHT	KS.1000.100/MENGE
1	KR.1000.101	KR.1000.101	2954.09	1
2	VK.01.100	M24	2441.84	2
3	Mutter M24	verzinkt	114	6

Alle Angaben in mm Zeichnungen nicht maßstabsgerecht
Irrtumer und technische Änderungen vorbehalten !
All dimensions in mm, Drawings not true to scale
Errors and technical changes reserved !

IT Schutzvermerk beachten
Protection Notice acc to **ISO 16016**

Allgemeintoleranzen
ISO 2768 -m

Werkstückkanten
DIN ISO 13715

Revision	Änderung	Datum	Name
-	---	--.--.----	-. ---
-	---	--.--.----	-. ---
-	---	--.--.----	-. ---
-	---	--.--.----	-. ---
-	---	--.--.----	-. ---

	Datum	Name
Erstellt:	19.01.2021	I.T.
Geprüft:	29.03.2022	I.T.

Benennung:
Klopfrollen-Station

Gewicht:

InduTechnik
your solutiuon, your advance

Zeichnungsnummer:
KS.1000.100

A4
DE

Maßstab: 1:10

Blatt 1 von 1 Blättern

IT alle Rechte vorbehalten / IT all rights reserved